Konveit

+7 (495) 978-02-47
zakaz@konveit-k.ru

БЛАНК ЗАПРОСА НА ИСПАРИТЕЛЬНЫЙ УВЛАЖНИТЕЛЬ

Название компании	
Объект	
Контактное лицо	
Телефон	
E-mail	

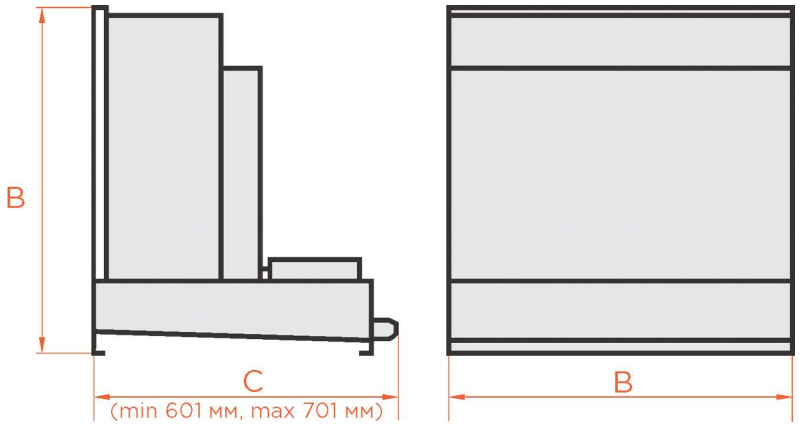

Расход воздуха		м3/час	
Наружный воздух	температура	°C	
	влажность	%	
Воздух на выходе установки	температура	°C	
	влажность	%	
Габаритные размеры	A	мм	
	B	мм	
	C (min 601 мм, max-701 мм)	мм	

Схема регулирования:	по точке росы (2 нагревателя)	○
	вкл. / выкл. (по датчику влажности)	○
Схема водоснабжения	○ прямая	○ оборотная
Зона обслуживания	○ левая	○ правая

Дополнительная информация